2-4 直线上取点

成绩

1. 判断下列各图中的点K是否属于线段AB（在横线上写出是或否）。

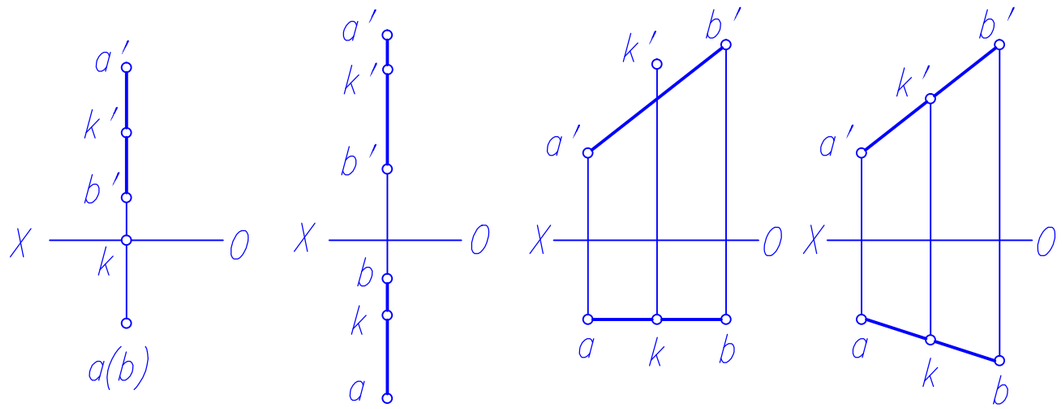

否　　否　　否　　是

2. 在已知线段AB上求一点C，使AC:CB=2:1,求作点C的两面投影。

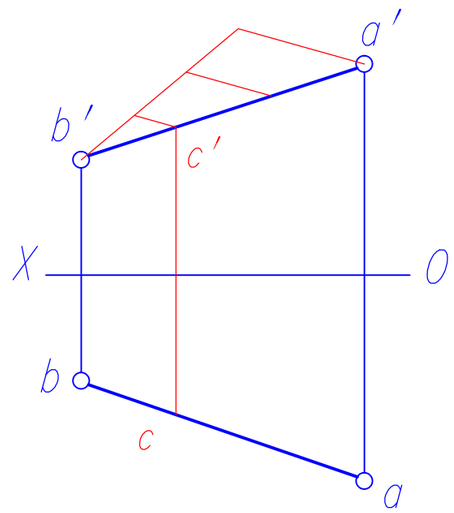

3. 画出线段AB的侧面投影，在线段AB上取点C距离H面15mm,求点C的三面投影。

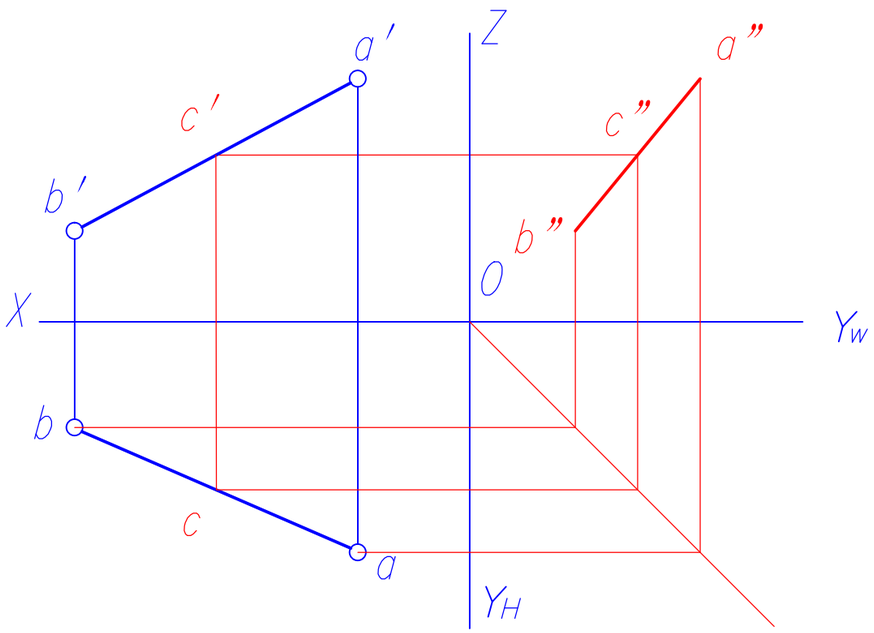
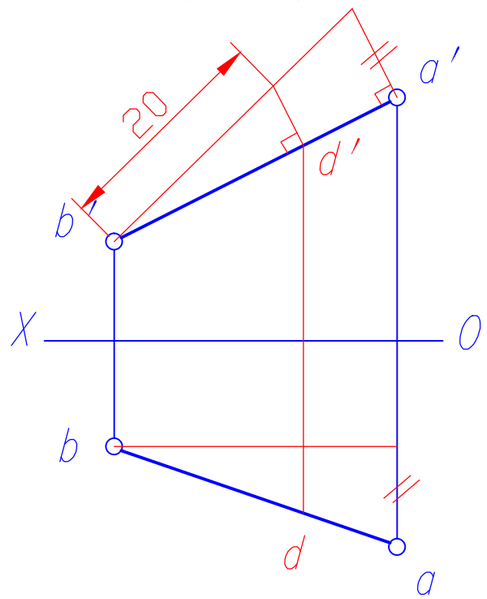
*4. 在已知线段AB上求一点D，使BD=20mm,求作点D 的两面投影。